BAROLI 02P

Batteriebetriebenes Digitalmanometer

Edelstahlmembrane frontbündig verschweißt

Klasse 0,1

Nenndrücke

von 0 ... 100 mbar bis 0 ... 40 bar

Besondere Merkmale

- Gehäuse drehbar
- 2-zeiliges LC-Display
  4,5-stellige 7-Segmentanzeige
  6-stellige 14-Segment-Zusatzanzeige
- Hygienegerechte Prozessanschlüsse

Funktionen

- Min- / Max-Funktion mit Reset-Funktion
- Nullpunkt- und Endpunkt-Kalibrierung
- Einstellung der Druckeinheit
- Konfiguration der Abschaltautomatik

Das batteriebetriebene Digitalmanometer BAROLI 02P mit frontbündig verschweißter Edelstahlmembrane dient zur netzunabhängigen Vor-Ort-Anzeige in Applikationen, bei denen hygienegerechte Druckanschlüsse und einfache Reinigung bzw. Sterilisierbarkeit gefordert werden. Als Füllmedium wird lebensmittel-taugliches Öl mit FDA-Zulassung verwendet.

Das Anzeigengehäuse des BAROLI 02P ist drehbar, so dass auch bei ungünstigen Montagebedingungen eine gute Ablesbarkeit gewährleistet wird.

Weitere Funktionen:
Einheitenumstellung, Min- / Max-Wert, Kalibrierung des Nullpunkts und des Endwerts, Konfiguration der Abschaltautomatik

Bevorzugte Anwendungsgebiete

- Lebensmittelindustrie
- Pharmazie

BD SENSORS GmbH
BD-Sensors-Straße 1
D - 95199 Thierstein

Telefon +49 (0) 92 35 / 98 11- 0
Telefax +49 (0) 92 35 / 98 11- 11

www.bdsensors.de
info@bdsensors.de

Eingangsgröße [1]									
Nenndruck relativ	[bar]	-1 … 0	0,10	0,16	0,25	0,40	0,60	1	1,6
Nenndruck absolut	[bar]	-	-	-	-	0,40	0,60	1	1,6
Überlast	[bar]	5	0,5	1	1	2	5	5	10
Berstdruck ≥	[bar]	7,5	1,5	1,5	1,5	3	7,5	7,5	15

Nenndruck rel. / abs.	[bar]	2,5	4	6	10	16	25	40
Überlast	[bar]	10	20	40	40	80	80	105
Berstdruck ≥	[bar]	15	25	50	50	120	120	210
Vakuumfestigkeit		p_N ≥ 1 bar: uneingeschränkt vakuumfest p_N < 1 bar: auf Anfrage						

[1] Druckfestigkeit von Anschlussfittings und Befestigungselementen berücksichtigen.

Signalverhalten	
Genauigkeit [2]	Nenndruck ≥ 0,4 bar: ≤ ± 0,125 % BFSL Nenndruck < 0,4 bar: ≤ ± 0,25 % BFSL
Messrate	5/s

[2] Kennlinienabweichung nach IEC 60770 – Kleinstwerteinstellung (Nichtlinearität, Hysterese, Reproduzierbarkeit)

Temperaturfehler (Nullpunkt und Spanne)				
Nenndruck p_N	[bar]	-1 … 0	< 0,40	≥ 0,40
Fehlerband	[% FSO]	≤ ± 0,75	≤ ± 1,5	≤ ± 0,75
im kompensierten Bereich	[°C]	0 ... 70	0 … 50	0 … 70

Temperatureinsatzbereiche	
Messstoff [3]	Füllflüssigkeit Silikonöl: -40 ... 125 °C Füllflüssigkeit Lebensmittelöl: -10 ... 125 °C
Umgebung	-20 ... 70 °C
Lager	-30 ... 80 °C

[3] max Messstofftemperatur für Überdruckbereiche > 0 bar: 150 °C für 60 min, bei einer max. Umgebungstemperatur von 50 °C

Mechanische Festigkeit		
Vibration	5 g RMS (25 ... 2000 Hz)	nach IEC 60068-2-6
Schock	100 g / 1 ms	nach IEC 60068-2-27

Werkstoffe / Füllflüssigkeit	
Gehäuse	Edelstahl 1.4404
Druckanschluss	Zollgewinde: Edelstahl 1.4404 Clamp, Milchrohr: Edelstahl 1.4435 andere auf Anfrage
Anzeigengehäuse	PA 6.6, Polycarbonat
Dichtungen (medienberührt)	Standard: FKM Clamp und Milchrohr: keine
Trennmembrane	Edelstahl 1.4435
Medienberührte Teile	Druckanschluss, Dichtungen, Trennmembrane
Füllflüssigkeit	Standard: Silikonöl Option: lebensmitteltaugliches Öl mit FDA-Zulassung (Mobil SHC Cibus 32; Kategorie Code: H1; NSF Registration Nr.: 141500) andere auf Anfrage

Sonstiges	
EHEDG-Zertifizierung Type EL Class I	zur Sicherstellung der EHEDG-Konformität ist kundenseitig eine EHEDG-zugelassenen Dichtung zu verwenden z.B. für - Clamp (C62): T-Ring-Dichtung von Combifit International B.V. - Milchrohr (M73): ASEPTO-STAR k-flex Upgrade Dichtung von Kieselmann GmbH
Display	LC-Display, sichtbarer Bereich 40 x 30 mm; 4,5-stellige 7-Segment-Hauptanzeige, Ziffernhöhe 11 mm, Anzeigebereich ±19999; 6-stellige 14-Segment-Zusatzanzeige, Ziffernhöhe 7,5 mm
Elektromagnet. Verträglichkeit	Störaussendung und Störfestigkeit nach EN 61326
Versorgung	3,6 V Lithium-Batterien; 2 Stück (1/2 AA)
Datensicherung	EEPROM (nicht flüchtig)
Schutzart	IP 65
Einbaulage	beliebig (Standard-Kalibrierung mit Druckanschluss nach unten; abweichende Einbaulagen für p_N ≤ 2 bar müssen bei der Bestellung angegeben werden)
Gewicht	mind. 350 g (abhängig vom Druckanschluss)
AD-Wandlerauflösung	14 Bit
Batterielebensdauer	Standby-Modus: ca. 5 Jahre
Mech. Lebensdauer	100 Millionen Lastwechsel
CE-Konformität	EMV-Richtlinie: 2014/30/EU

Abmessungen (Maße mm / in)

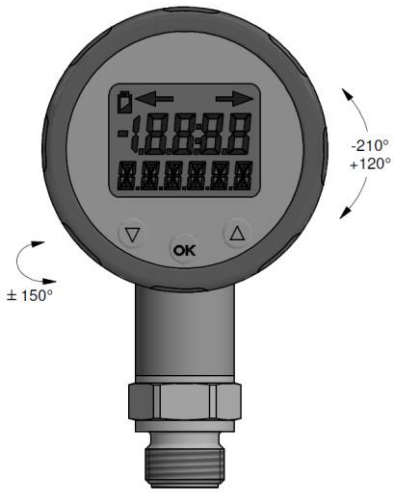

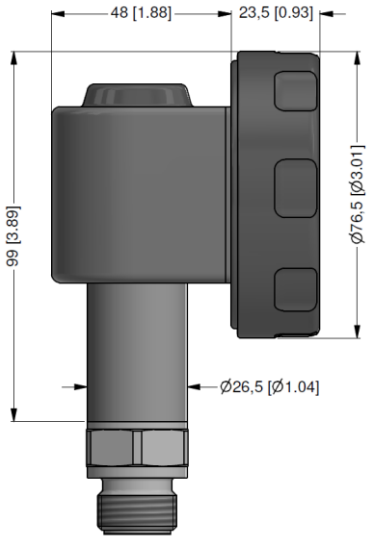

Mechanische Anschlüsse (Maße mm / in)

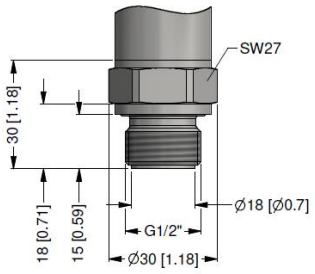

G1/2" DIN 3852 frontbündig
$p_N \geq 1$ bar

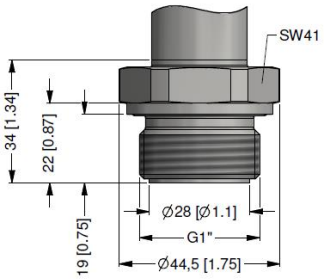

G1" DIN 3852 frontbündig

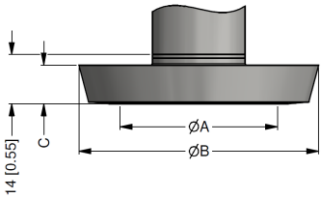

Abmessungen in mm [in]	
Maß	DN 25
A	23 [0,91]
B	44 [1,73]
C	10 [0,39]

Milchrohr (DIN 11851)
$p_N \geq 0{,}25$ bar

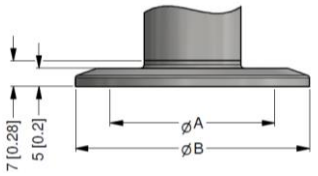

Abmessungen in mm [in]	
Maß	DN 1 1/2″
A	23 [0,91]
B	50,5 [1,99]

Clamp (DIN 32676)
$p_N \leq 16$ bar

© 2022 BD|SENSORS GmbH – Die in diesem Dokument beschriebenen Geräte entsprechen in ihren technischen Daten dem derzeitigen Stand der Technik. Änderungen und den Austausch von Werkstoffen behalten wir uns vor.

Telefon +49 (0) 92 35 / 98 11- 0
Telefax +49 (0) 92 35 / 98 11- 11
www.bdsensors.de
info@bdsensors.de

BD|SENSORS pressure measurement

Bestellschlüssel BAROLI 02P

BAROLI 02P ☐☐☐ - ☐☐☐☐ - 0 - ☐☐ - 0K0 - ☐☐☐ - ☐ - ☐ - ☐ - ☐ - ☐ - ☐☐☐

Messgröße			
relativ		M0G	
absolut [1]		M0H	
Eingang	**[bar]**		
0,10 [1]		1000	
0,16 [1]		1600	
0,25 [1]		2500	
0,40		4000	
0,60		6000	
1,0		1001	
1,6		1601	
2,5		2501	
4,0		4001	
6,0		6001	
10		1002	
16		1602	
25		2502	
40		4002	
-1 … 0		X102	
Sondermessbereiche		9999	auf Anfrage
Genauigkeit	**[BFSL]**		
Standard für $p_N \geq 0{,}4$ bar	0,125 %	B2	
Standard für $p_N < 0{,}4$ bar	0,250 %	B5	
andere		99	auf Anfrage
Mechanischer Anschluss			
G1/2" DIN 3852 mit frontbündiger Membrane [2]		Z00	
G1" DIN 3852 mit frontbündiger Membrane		ZS1	
Clamp 1 1/2" (DIN 32676) [3]		C62	
Milchrohr DN 25 (DIN 11851) [4, 5]		M73	
andere		999	auf Anfrage
Dichtung			
für Clamp oder Milchrohr: keine		0	
FKM		1	
andere		9	auf Anfrage
Trennmembrane			
Edelstahl 1.4435 (316L)		1	
andere		9	auf Anfrage
Bedienfolie			
Standard		1	
neutral		N	
andere		9	auf Anfrage
Füllflüssigkeit			
Silikonöl		1	
lebensmitteltaugliches Öl		2	
andere		9	auf Anfrage
Sonderausführungen			
Standard		000	
andere		999	auf Anfrage

[1] Absolutdruck möglich ab 0,4 bar
[2] möglich nur für $p_N \geq 1$ bar
[3] möglich nur für $p_N \leq 16$ bar
[4] möglich nur für $p_N \geq 0{,}25$ bar
[5] Die Nutüberwurfmutter muss bei der Herstellung auf dem Digitalmanometer montiert werden. Die Nutüberwurfmutter muss als separate Position bestellt werden.

01.04.2022

© 2022 BD|SENSORS GmbH - Die in diesem Dokument beschriebenen Geräte entsprechen in ihren technischen Daten dem derzeitigen Stand der Technik. Änderungen und den Austausch von Werkstoffen behalten wir uns vor.

BD|SENSORS GmbH
BD-Sensors-Straße 1
D - 95199 Thierstein
Tel.: +49 (0) 92 35 / 98 11- 0
Fax: +49 (0) 92 35 / 98 11- 11
www.bdsensors.de
info@bdsensors.de