Elektronische Positionsanzeige AP10
mit Busschnittstelle

Profil

- elektronische Positionsanzeige mit Busschnittstelle
- Edelstahlhohlwelle ø20 mm, optional bis ø25.4 mm
- hinterleuchtetes Display
- zweizeiliges LCD für Soll- und Istwert
- Reset, Kettenmaß, Offset über Tastaturbedienung
- integrierte RS485-Schnittstelle, optional CAN-Bus
- robuste Sensorik durch magnetische Abtastung
- Benutzerführung durch Status LEDs
- anbaukompatibel zur Positionsanzeige DA09S
- Schutzart IP53, optional IP65

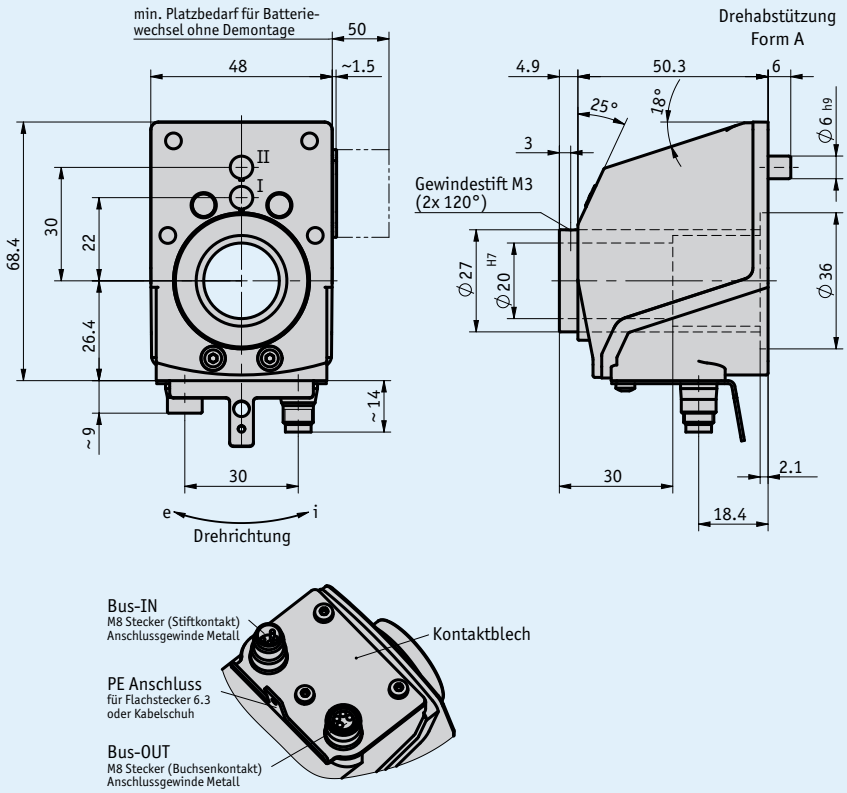

Mechanische Daten

Merkmal	Technische Daten	Ergänzung
Welle	Edelstahl rostfrei	
Gehäuse	Kunststoff verstärkt	Steckergewinde Metall
Farbe	schwarz, RAL 9005	
Drehzahl	≤500 min^{-1}	

Elektrische Daten

Merkmal	Technische Daten	Ergänzung
Betriebsspannung	24 V DC ±20 %	
Stromaufnahme	~30 mA	bei Betrieb mit LEDs zuzüglich ~3 mA pro LED
Lebensdauer Batterie	~5 Jahr(e)	
Anzeige/Anzeigenbereich	6-stellig LCD 14-Segment, ~8 mm hoch	Dezimalpunkte, 2 Zeilen, Sonderzeichen (LED hinterleuchtet rot/weiß)
Sonderzeichen	Pfeil Uhrzeigersinn, Pfeil Gegenuhrzeigersinn, Kettenmaß, Batterie	
Statusanzeige	2x zweifarbige LED (rot/grün)	Positionsstatus, parametrierbar
Tasten	Kettenmaßfunktion, Parametrieren, Rücksetzen	
Busanschluss	RS485; CANopen	keine galvanische Trennung
Anschlussart	2x M8-Steckverbinder (A-kodiert)	4-polig, 1x Buchse, 1x Stift
	Erdung über Flachstecker 6.3 mm oder Kabelschuh	

Systemdaten

Merkmal	Technische Daten	Ergänzung
Abtastung	magnetisch	
Auflösung	880 Inkremente/Umdrehung	Anzeigewert/Umdrehung frei parametrierbar
Messbereich	≤11914 Umdrehung(en)	

Umgebungsbedingungen

Merkmal	Technische Daten	Ergänzung
Umgebungstemperatur	0 … 60 °C	
Lagertemperatur	-20 … 80 °C	
relative Luftfeuchtigkeit		Betauung nicht zulässig
Schutzart	IP53	EN 60529, nur mit Gegenstecker
	IP65	EN 60529, nur mit Gegenstecker
Schockfestigkeit	500 m/s^2, 11 ms	EN 60068-2-27
Vibrationsfestigkeit	100 m/s^2, 5 … 150 Hz	EN 60068-2-6

Anschlussbelegung

- **Schnittstellen**

RS485	CAN-Bus	PIN
TxRx-/DÜB	CANL	1
TxRx+/DÜA	CANH	2
+24 V DC	+24 V DC	3
GND	GND	4

Bestellung

Bestelltabelle

Merkmal	Bestelldaten		Spezifikation	Ergänzung
Schnittstelle/Protokoll	CAN	A	CANopen	
	S3/09		RS485/SIKONETZ5	
Hohlwelle/Durchmesser	20	B	ø20 mm	
	25.4		ø25.4 mm	
Drehmomentstütze/Lage	II	C	Abstand 30 mm	
	I		Abstand 22 mm	optional
Schutzart	IP53	D	IP53	
	IP65		IP65	
Sichtfenster	SF	E	Frontfolie	
	K		Kunststoff	Schlagschutz

Bestellschlüssel

AP10	-		-		-	A	-		-		-	EX	-		-	S
		A		B				C		D				E		

Lieferumfang: *AP10, Montageanleitung*

Zubehör finden Sie:

Klemmplatte KPL09	*www.siko-global.com*
Pneumatische Klemmplatte KP09P	*www.siko-global.com*
Reduzierhülse RH09	*www.siko-global.com*
Kabelverlängerung KV04S1	*www.siko-global.com*
Easy Touch Control ETC5000	*www.siko-global.com*
Gegenstecker Übersicht	*www.siko-global.com*
Gegenstecker, 4-polig, Buchse	*Bestellschlüssel 84209*
Gegenstecker, 4-polig, Stift	*Bestellschlüssel 84210*
Busabschlussstecker, 4-polig, Stift	*Bestellschlüssel BAS-0005*

Technische Änderungen vorbehalten • 2017/03/10 • 12:00