# PROZESSKLAPPE TYP Z 614-A

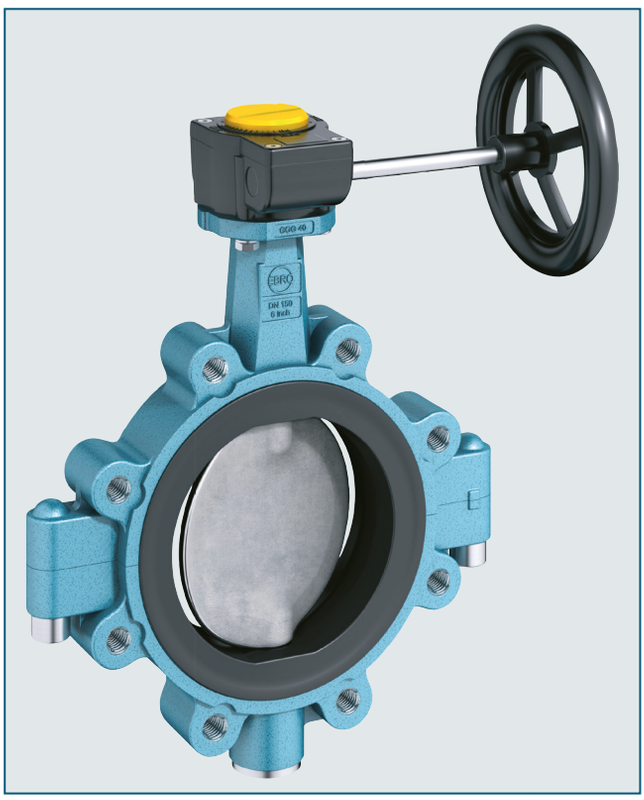

Elastomerausgekleidete Prozessklappe in Anflanschausführung für mittelkorrosive Medien.

## TECHNISCHE MERKMALE

| | |
|---|---|
| Nennweiten: | DN 50 - DN 300 |
| Baulänge: | EN 558 Reihe 20<br>ISO 5752 Reihe 20<br>API 609 Tabelle 1 |
| Flanschanschlussmaß: | EN 1092 PN 10/16<br>ASME Class 150 |
| Form der Gegen-flanschdichtflächen: | EN 1092 Form A/B<br>ASME RF, FF |
| Kopfflansch: | EN ISO 5211 |
| Kennzeichnung: | EN 19 |
| Dichtheitsprüfung: | EN 12266 (Leckrate A)<br>ISO 5208, Kategorie 3 |
| Gebrauchsnorm: | EN 593 |
| Temperaturbereich: | -10°C bis +200°C (abhängig von Druck, Medium und Werkstoff) |
| Zul. Betriebsdruck: | max. 10 bar |

## ALLGEMEINE HINWEISE

- Einteilige, spaltfreie Verbindung Scheibe/ Welle
- Geteiltes Gehäuse mit Edelstahlschrauben
- Isolierbauhöhe gemäß Anlagenverordnung
- Optional: RWTÜV geprüfte Sonderausführung nach TA-Luft/ VDI 2440
- Welle 3-fach gelagert
- Scheibendichtfläche hochglanzpoliert
- FDA konforme Materialien verfügbar
- Demontierbar, sortenreines Recycling gegeben
- Optional: Buntmetallfrei
- Für Farben und Lacke ist eine silikonfreie Ausführung lieferbar

## EINSATZGEBIETE, z.B.:

- Lebensmittel- und Getränkeindustrie
- Aufbereitung von Reinstwasser
- Pharmazeutische Industrie
- Chemische und petrochemische Industrie
- Wasser- und Abwassertechnik
- Pneumatische Fördertechnik
- Schiffbau
- Kraftwerkstechnik
- Nahrungsmittelindustrie

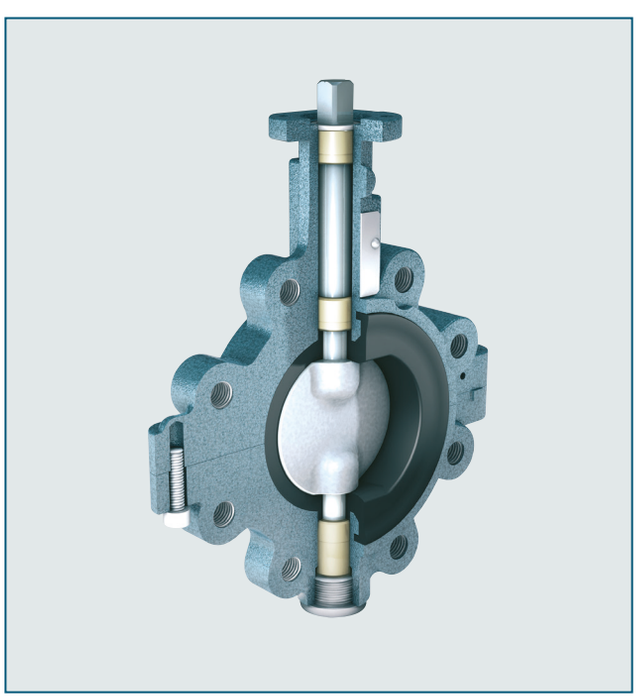

Das geteilte Gehäuse mit einteiliger Scheibe/Welle ermöglicht eine schnelle und einfache Wartung.

EBRO ARMATUREN

# PROZESSKLAPPE TYP Z 614-A

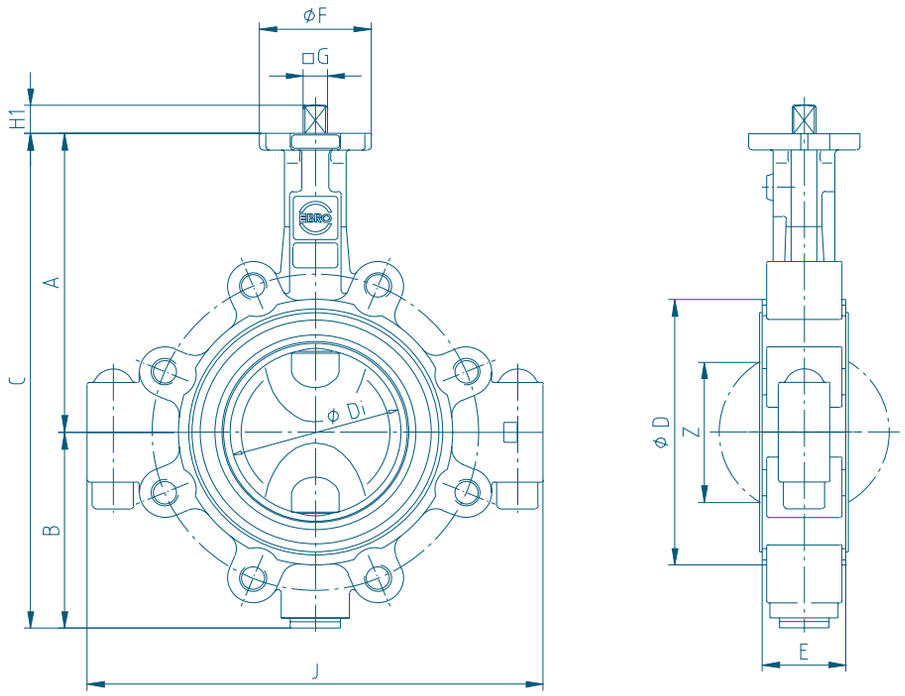


Z 614-A mit freiem Wellenende gem. EN ISO 5211

| DN [mm] | Size [in] | Hauptabmessungen [mm] | | | | | | | | | | | | Gewicht [kg] |
|---|---|---|---|---|---|---|---|---|---|---|---|---|---|---|
| | | A | B | C | D | Di | E | F | Flansch | G | H1 | J | Z* | |
| **50** | **2** | 126 | 84 | 210 | 112 | 49 | 43 | 54 | F04 | 11 | 13,5 | 167 | 25 | 4,9 |
| **65** | **2½** | 134 | 93 | 227 | 120 | 64 | 46 | 54 | F04 | 11 | 13,5 | 181 | 45 | 5,6 |
| **80** | **3** | 157 | 104 | 261 | 138 | 79 | 46 | 65 | F05 | 14 | 17 | 227 | 64 | 8,7 |
| **100** | **4** | 167 | 115 | 282 | 160 | 99 | 52 | 65 | F05 | 14 | 17 | 266 | 84 | 10,0 |
| **125** | **5** | 180 | 127 | 307 | 190 | 124 | 56 | 65 | F05 | 14 | 17 | 300 | 110 | 10,2 |
| **150** | **6** | 203 | 150 | 353 | 215 | 149 | 56 | 88 | F07 | 17 | 20 | 322 | 138 | 13,2 |
| **200** | **8** | 228 | 176 | 404 | 269 | 199 | 60 | 88 | F07 | 17 | 20 | 390 | 189 | 19,0 |
| **250** | **10** | 266 | 212 | 478 | 324 | 249 | 68 | 125 | F10 | 22 | 23,5 | 481 | 239 | 29,7 |
| **300** | **12** | 291 | 237 | 528 | 374 | 297 | 78 | 125 | F10 | 22 | 23,5 | 558 | 286 | 37,2 |

*Scheibenaustrittsmaß

Technische Änderungen vorbehalten

# PROZESSKLAPPE TYP Z 614-A

**MATERIALSPEZIFIKATION UND STÜCKLISTE**

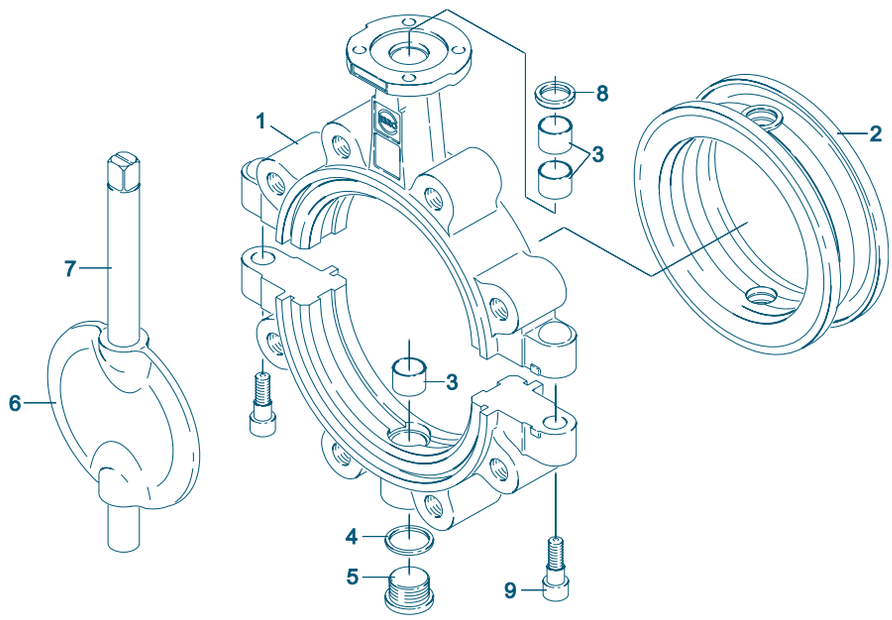


| Pos. | Bezeichnung | Werkstoff | Werkstoff-Nr. | ASTM | Pos. | Bezeichnung | Werkstoff | Werkstoff-Nr. | ASTM |
|---|---|---|---|---|---|---|---|---|---|
| **1** | **Gehäuse** | | | | **5** | **Verschlussschraube DIN 908** | | | |
| | Gusseisen | EN-JS 1030 | GGG-40 | 60-40-18 | | Edelstahl | G-X5CrNiMo19-11-2 | 1.4408 | CF8M |
| **2** | **Manschette** | | | | **6/7** | **Welle/Scheibe einteilige Ausführung** | | | |
| | NBR | Acrylnitril-Butadien-Kautschuk | | | | Edelstahl | G-X2CrNiMoN26-7-4 | 1.4469 | A 995 |
| | EPDM | Ethylen-Propylen-Kautschuk | | | **8** | **Abstreifring** | | | |
| | CSM | Chlorsulfiertes Polyethylen | | | | PTFE | Polytetrafluorethylen | PTFE | PTFE |
| | FPM | Fluor-Kautschuk | | | **9** | **Schraube** | | | |
| | VSI | Silikon-Kautschuk | | | | Edelstahl | A4-70 | 1.4401 | B8M |
| | SBR-grün | Styrol-Butadien-Kautschuk | | | | | | | |
| **3** | **Lagerbuchse** | | | | | | | | |
| | Messing | MS 58 | 2.0401 | B 45 | | | | | |
| **4** | **Dichtring DIN 7603** | | | | | | | | |
| | Kupfer | Cu | | Copper | | | | | |
| | | | | | | O.g. Materialien aus Standardausführung, weitere Werkstoffe auf Anfrage | | | |

Technische Änderungen vorbehalten

# PROZESSKLAPPE TYP Z 614-A

## DREHMOMENTE

- Die in der Tabelle aufgeführten Werte sind bei flüssigen/ schmierenden Medien ermittelte Losbrechmomente.

- Diese sind als Richtwerte zu betrachten, da die tatsächlichen Drehmomente von verschiedenen Faktoren wie z.B.: Betriebsdruck, Medium, Manschettenqualität … etc. abhängen.

- Bei der Ermittlung von konkreten Drehmomenten für Ihren Einsatzfall helfen Ihnen unsere Techniker gern.

- Pulverförmige (nicht schmierende) Medien Md x 1,3

- Trockene Gase/höher viskose Flüssigkeiten Md x 1,2

| **DN (mm)** | 50 | 65 | 80 | 100 | 125 | 150 | 200 | 250 | 300 |
|---|---|---|---|---|---|---|---|---|---|
| **Size (in)** | 2 | 2½ | 3 | 4 | 5 | 6 | 8 | 10 | 12 |
| **MD (Nm)** | 7 | 15 | 18 | 28 | 45 | 110 | 140 | 200 | 280 |

## $K_V$-WERTE

- Der $K_V$-Wert [m³/h] gibt den Wasserdurchfluss bei einer Temperatur von 5°C bis 30°C und einem Δp von 1 bar an

- Angegebener $K_V$-Wert basiert auf den Messungen vom Delfter Hydraulics Laboratory, Holland

- Zul. Strömungsgeschwindigkeit Vmax 4,5 m/s für Flüssigkeit, Vmax 70 m/s für Gase

- Drosselfunktionen sind im Stellwinkel von 30° bis 70° möglich

- Vermeiden Sie Kavitation

Bei Regelfunktionen helfen wir Ihnen gerne mit einer präzisen Auslegung weiter.

| **DN [mm]** | **Size [in]** | **Öffnungswinkel α°** | | | | | | | |
|---|---|---|---|---|---|---|---|---|---|
| | | **20°** | **30°** | **40°** | **50°** | **60°** | **70°** | **80°** | **90°** |
| **50** | **2** | 3,84 | 10,1 | 20,7 | 34,4 | 49,7 | 65,2 | 79,5 | 91,2 |
| **65** | **2½** | 9,5 | 16,6 | 39,1 | 72,6 | 113 | 157 | 199 | 235 |
| **80** | **3** | 15,6 | 20,6 | 51,4 | 102 | 165 | 234 | 304 | 368 |
| **100** | **4** | 24,9 | 39,8 | 96,5 | 183 | 288 | 398 | 503 | 589 |
| **125** | **5** | 51,8 | 67,2 | 135 | 256 | 428 | 652 | 926 | 1250 |
| **150** | **6** | 76,5 | 97,3 | 197 | 375 | 629 | 957 | 1360 | 1830 |
| **200** | **8** | 137 | 187 | 373 | 697 | 1160 | 1760 | 2510 | 3400 |
| **250** | **10** | 227 | 271 | 563 | 1090 | 1850 | 2830 | 4010 | 5390 |
| **300** | **12** | 287 | 409 | 820 | 1550 | 2610 | 4050 | 5880 | 8120 |

Technische Änderungen vorbehalten

EBRO ARMATUREN

www.ebro-armaturen.com
post@ebro-armaturen.com

01.2019